Instruções de utilização

HOME DELUXE
WIR MACHEN DEIN ZUHAUSE

Larguras: 100 mm, 120 mm, 140 mm, 150 mm, 160



Instruções de utilização originais

Concebido na Alemanha

Larguras: 70 mm, 80 mm, 90 mm, 110 mm, 120 mm,

IMPORTANTE:
GUARDE PARA CONSULTA FUTURA.
LEIA ATENTAMENTE!

Índice

1. Geral 3
1. Visão geral do produto 3
1.2. Informações gerais 3
1.3. Garantia 3
2. Informações sobre as instruções de utilização 4
2. Disponibilidade das instruções de utilização 4
2. Informações sobre a tradução 4
2.3. Destinatários das instruções de utilização 4
2. Informações sobre a tradução 4
2.5 Explicação dos símbolos 4
2. Informações gerais sobre as instruções de utilização 5
2. Utilização conforme a destinação 6
2. Instruções gerais de segurança 6
3. Características do produto 7
3. Dados técnicos 7
4. Conteúdo da embalagem 8
5. Montagem e operação 10
5.1. Instruções de segurança 10
5.2. Estrutura do produto 10
6. Utilização 15
6. Instruções de segurança 15
6.2. Primeira utilização 15
6.3. Operação 15
6. Local de armazenamento 15
7. Resolução de problemas 15

8. Manutenção e cuidados 16
9. Desmontagem 17
9. Instruções de segurança 17
10. Eliminação 17

Prezado cliente,

Muito obrigado por ter escolhido um produto da **Home Deluxe GmbH**. Desejamos-lhe muita satisfação com as suas novas tábuas para terraço em WPC SAMANA PREMIUM.

As instruções de utilização ajudam-no na montagem, colocação em funcionamento, utilização e manutenção do produto. As instruções de utilização e as instruções de segurança devem ser lidas com atenção e na íntegra. Respeite estas instruções para evitar perigos.

1. Informações gerais

1.1. Visão geral do produto

Modelo:
Largadas para terraços em WPC SAMANA PREMIUM – Conjunto completo (incl. subestrutura) |
ID do artigo: 24823| ID da variante: 60023
Largadas para terraços em WPC SAMANA PREMIUM – Teca 2 m² - Pacote 1 de 1 (6x largada) |
ID do artigo: 24820| ID da variante: 60020
Largadas para terraço em WPC SAMANA PREMIUM – Antracite 2 m² - Pacote 1 de 1 (6x largada) |
ID do artigo: 24821| ID da variante: 60021
Largadas para terraço em WPC SAMANA PREMIUM – Antique 2 m² - Pacote 1 de 1 (6x largada) |
ID do artigo: 24822| ID da variante: 60022

1.2. Informações gerais

Para cumprir a nossa exigência, melhoramos constantemente a qualidade, simplificamos a montagem e o manuseamento ou adaptamos os produtos aos desejos dos clientes. Devido a estas alterações, a versão atual do manual de instruções encontra-se na nossa página inicial.

O termo «produto» é utilizado no manual de instruções para as tábuas para terraços em WPC «SAMANA PREMIUM».

1.3. Garantia

Existem os direitos legais de responsabilidade por defeitos e garantia a partir da data de compra.
A Home Deluxe GmbH não se responsabiliza por danos resultantes do não cumprimento do manual de instruções. Reclamações decorrentes de montagem ou utilização incorreta estão excluídas da garantia. Em caso de defeitos no produto, entre em contacto com o nosso serviço de apoio ao cliente através do formulário de contacto disponível na nossa página inicial, indicando o nome do produto, o número de série e uma fotografia da placa de identificação:

Home Deluxe GmbH
Schanzeweg 2
32312 Lübbecke
Alemanha
Tel.: +49 (0)5743 6181-0

www.home-deluxe-gmbh.de

Se tiver mais perguntas, o nosso serviço de apoio ao cliente está à sua disposição através do formulário de contacto.

2. Informações sobre o manual de instruções

2.1. Disponibilidade das instruções de utilização

As instruções de utilização fazem parte integrante do produto e devem ser guardadas na íntegra e nas proximidades do produto.

2.2. Informações sobre a tradução

As instruções de utilização originais foram redigidas em alemão. Todas as outras versões linguísticas disponíveis são traduções da versão alemã.

2.3. Destinatários das instruções de utilização

As instruções de utilização devem ser lidas e respeitadas por todas as pessoas envolvidas em qualquer uma das seguintes atividades ou na utilização do produto:

- Desembalagem
- Montagem/instalação
- Colocação em funcionamento/operação
- Manutenção / verificação / cuidados
- Resolução de problemas / reparação
- Eliminação

2.4. Informações sobre a tradução

O manual de instruções original foi redigido em alemão. Todas as outras versões linguísticas disponíveis são traduções da versão alemã.

2.5. Explicação dos símbolos

Símbolo	Explicação dos símbolos
	**AVISO** O símbolo indica os perigos potenciais que podem causar ferimentos graves ou mortais. Antes de executar o passo de montagem ou utilização correspondente, leia a indicação correspondente.
	**INFORMAÇÃO** O símbolo fornece informações importantes e indica danos materiais. Observe-o antes de executar o passo de montagem ou utilização correspondente, para compreender os problemas e evitar danos.
	**Leia as instruções de utilização** O símbolo indica que as instruções de utilização devem ser lidas atentamente antes da montagem/instalação e/ou utilização do aparelho.

Larguras: 70 mm, 80 mm, 90 mm, 110 mm, 120 mm,

2.6. Informações gerais sobre as instruções de utilização

As instruções de utilização referem-se às tábuas para terraços WPC SAMANA PREMIUM. Contêm informações importantes sobre a montagem, o funcionamento, a manutenção e a limpeza. As instruções de utilização, em especial as instruções de segurança, devem ser lidas atentamente antes de colocar o produto em funcionamento. Guarde as instruções de utilização num local seguro. Utilize o produto apenas conforme descrito nestas instruções de utilização, para evitar acidentes ou danos. Se passar o produto a terceiros, deve também entregar-lhes estas instruções de utilização.

2.7. Utilização conforme a destinação

O produto é de alta qualidade, duradouro e destinado ou adequado exclusivamente para uso privado, em condições normais e razoáveis. Além disso, o nosso produto **não** se destina a uso comercial. O uso comercial só é permitido com a autorização por escrito da Home Deluxe GmbH. O produto destina-se a ser utilizado como deck para terraços.
Utilize o produto apenas conforme descrito neste manual de instruções. Qualquer outra utilização é considerada indevida e pode causar danos materiais ou pessoais. O fabricante não se responsabiliza por danos causados ou resultantes de uma utilização indevida ou incorreta.

2.8. Instruções gerais de segurança

Instruções gerais de segurança



- Monte o produto **apenas** se o conteúdo da embalagem estiver completo e em perfeitas condições.
- Certifique-se de que todas as peças estão intactas e montadas corretamente. A montagem incorreta pode causar ferimentos. Peças danificadas podem afetar a segurança e o funcionamento.
- Coloque o produto apenas sobre uma superfície segura, plana e firme.
- Não faça alterações no produto.
- Verifique regularmente a fixação.
- As tábuas de WPC não devem ser utilizadas para colunas, vigas, postes de suporte ou semelhantes.
- Armazene as tábuas de WPC na embalagem original, de preferência num local coberto e bem ventilado.
- É aconselhável colocar as tábuas para terraço no local de montagem 72 horas antes do início da montagem, para que se aclimatem. Não instale as tábuas para terraço se a temperatura for igual ou inferior a 0 °C.
- Os produtos WPC não são adequados para locais fechados e húmidos sem ventilação suficiente e/ou locais com variações significativas de temperatura (como saunas). Certifique-se de que existe ventilação suficiente na área do terraço.
- Deve evitar-se o contacto direto das tábuas do terraço com o solo.
- Variações na absorção de temperatura e humidade provocam uma expansão (cerca de 0,3% a 0,5%). Mantenha uma distância suficiente entre as tábuas de WPC, a subestrutura e em torno do terraço, como paredes, cercas e árvores.
- Por favor, certifique-se de que a distância entre as juntas é de 10-15 mm.
- Siga as instruções de montagem, caso contrário, o produto poderá ser danificado.

Perigo para crianças



- Mantenha as crianças afastadas dos materiais de embalagem. Existe risco de asfixia, entre outros!
- Mantenha as crianças afastadas do local de montagem durante a montagem do produto. A embalagem contém peças pequenas que podem ser engolidas ou causar ferimentos graves.
- **Perigo de tombamento!** O produto não é um brinquedo infantil, nem uma parede de escalada ou equipamento desportivo. O produto pode tombar se for submetido a uma carga unilateral, o que pode resultar em morte.
- As crianças podem ferir-se ao brincar com o produto ou ao puxar o produto para cima.
- Não coloque o produto diretamente ou nas proximidades de uma área de recreio.
- Explique às crianças como utilizar corretamente o produto e nunca as deixe sem supervisão enquanto brincam.

- Certifique-se de que as crianças pequenas não colocam peças pequenas na boca.

Risco de ferimentos
O manuseamento incorreto do produto pode causar ferimentos



- Verifique o produto antes de cada utilização, para ver se há danos visíveis.
- Não faça alterações estruturais no produto. Para qualquer alteração, é necessária a autorização por escrito do fabricante e a execução de acordo com as instruções.
- Em caso de danos, o produto não deve ser utilizado. As peças danificadas devem ser reparadas ou substituídas por peças de reposição originais.
- Certifique-se de que o produto está instalado de forma fixa e segura para evitar ferimentos.

Risco de danos



- O manuseamento incorreto do produto pode causar danos.
- Não abra a embalagem com objetos pontiagudos (por exemplo, facas, tesouras ou similares), pois isso pode danificar o produto. Tenha cuidado ao abrir.
- Não utilize o produto perto de fontes de calor ou chamas abertas.

3. Características do produto

3.1. Dados técnicos

Largadas para terraços WPC SAMANA PREMIUM	
Dimensões por placa (C x L x A)	220 x 14,6 x 2,5 cm
Dimensões da subestrutura (C x L x A)	220 x 4 x 3 cm
Material	30% polietileno rígido (HDPE), 60% fibras de madeira, 10% enchimentos
Cor	Teca, antracite, antigo
Estriado	Um lado fino (aprox. 0,25 cm) ou um lado grosso (aprox. 2,8 cm)
Capacidade de carga por m²	500 kg
Peso por prancha	5,6 kg

Informações

O WPC (Wood Plastic Composite) é um material composto termoplástico fabricado a partir de diferentes proporções de madeira, plásticos e aditivos. A combinação destes materiais permite aliar a resistência e as propriedades estéticas do material natural à durabilidade e às boas propriedades de manutenção do polímero. Tem um aspeto natural de madeira e, ao mesmo tempo, proteção UV e é resistente às intempéries, pelo que é ideal para utilização no exterior.



- **Atenção!** Existem ligeiras diferenças de cor e superfície - isto deve-se ao material WPC e garante que a sua prancha tenha um aspeto natural.

Larguras: 70 mm, 80 mm, 90 mm, 110 mm, 120 mm,

4. Conteúdo da embalagem

Verifique a embalagem quanto a danos externos no momento da entrega. Além disso, imediatamente após a desembalagem, verifique se o conteúdo da entrega está completo e se o produto e todos os componentes estão em perfeito estado. Monte o produto apenas se o conteúdo da entrega estiver completo e sem danos.

Componentes/peças (exemplo 2 m²)

N.	Descrição		Imagens
1	Largura	6	
2	Subestrutura	3	
3	Bucha de expansão (PH3)	18	
4	Grampos e parafusos (PH2)	2	
5	Clipes de plástico	48	
6	Parafusos	48	

Larguras: 70 mm, 80 mm, 90 mm, 110 mm, 120 mm,

Componentes necessários para as seguintes dimensões

m²	WPC-Dielen in Stk.	Unterkon-struktion in Stk.	Spreiz-dübel	Schrauben	Plastik-clip	Klammern
2	6	3	18	48	48	2
4	12	6	36	96	96	4
6	18	9	54	144	144	6
8	24	12	72	192	192	8
10	30	15	90	240	240	10
12	36	18	108	288	288	12
14	42	21	126	336	336	14
16	48	24	144	384	384	16
18	54	27	162	432	432	18
20	60	30	180	480	480	20
22	66	33	198	528	528	22
24	72	36	216	576	576	24
26	78	39	234	624	624	26
28	84	42	252	672	672	28
30	90	45	270	720	720	30
32	96	48	288	768	768	32
34	102	51	306	816	816	34
36	108	54	324	864	864	36
38	114	57	342	912	912	38
40	120	60	360	960	960	40
42	126	63	378	1008	1008	42
44	132	66	396	1056	1056	44
46	138	69	414	1104	1104	46
48	144	72	432	1152	1152	48
50	150	75	450	1200	1200	50

Larguras: 70 mm, 80 mm, 90 mm, 110 mm, 120 mm,

5. Montagem e operação

5.1. Instruções de segurança

Todas as informações relativas à segurança e saúde devem ser lidas.

Risco de ferimentos

O manuseamento incorreto durante a montagem pode causar ferimentos



- Certifique-se de que a embalagem é aberta pela parte superior. Tenha muito cuidado ao abrir a embalagem, pois contém peças frágeis.
- Coloque o produto apenas sobre uma superfície segura, plana e firme.
- Utilize o material de montagem fornecido.
- Erros de operação, erros de montagem ou danos causados pela montagem estão excluídos da garantia.
- São necessárias pelo menos 2 pessoas para montar o produto.
- Durante a montagem, use roupas de proteção, como sapatos de segurança e luvas de proteção.
- **Informamos que a Home Deluxe GmbH não se responsabiliza por quaisquer custos de montagem ou serviços técnicos, tais como custos de eletricista ou custos semelhantes de especialistas.**

5.2. Montagem do produto

O produto é entregue desmontado e é fácil de montar. Siga atentamente as instruções de montagem. Em caso de não cumprimento, o funcionamento e a segurança do produto não são garantidos.

Ferramentas necessárias

	Chave de fendas	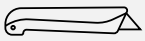	X-ato
	Fita métrica	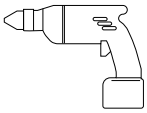	Berbequ
	Martelo de borracha		



- As instruções a seguir devem ser lidas com atenção.

Preparação do solo:

Antes de começar, certifique-se de que o solo está limpo, seco, estável, plano e firme (por exemplo, verifique se há betão, cascalho, areia, etc.).

Remova previamente todas as ervas daninhas. Para evitar o crescimento de ervas daninhas, recomendamos a instalação de uma barreira anti-raízes.

Garanta um bom escoamento. É necessário um ligeiro declive de 1,5 a 2% afastado da casa para evitar o acúmulo de água e danos às tábuas. A direção do declive deve ser longitudinal em relação às ranhuras. Só assim é garantido o escoamento da água. Deixe pelo menos 3 cm de espaço entre a parede da casa e

Larguras: 70 mm, 80 mm, 90 mm, 110 mm, 120 mm,

as tábuas.

Larguras: 70 mm, 80 mm, 90 mm, 110 mm, 120 mm,

Preparação da subestrutura:

Se necessário, a subestrutura preparatória (por exemplo, para compensar diferenças de altura) deve estar a pelo menos 25 mm do solo. Isto mantém a água estagnada longe das tábuas e garante uma boa ventilação.

Independentemente das dimensões do rodapé, certifique-se de que a distância entre as vigas é de pelo menos 31,5 cm.

Nota: As subestruturas e os acessórios encontram-se entre as tábuas.

IMPORTANTE: Os produtos WPC são constituídos por um material muito denso. Por isso, faça sempre furos prévios para evitar fissuras e danos no material. Para os furos prévios, utilize uma broca de 8 mm para os buchas de expansão e uma broca de 2,5 mm para os clipes e clipes de plástico.

Ilustração	Descrição
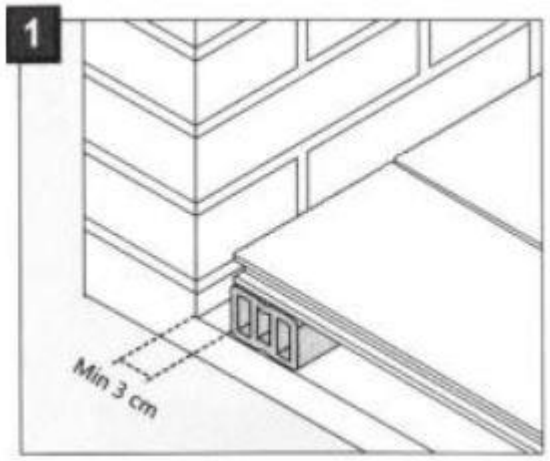	**Passo 1:** - A subestrutura tem uma dimensão de 3 x 4 cm. Coloque o lado de 4 cm no chão. - A distância entre a subestrutura não deve ser superior a 31,5 cm. Além disso, deve-se levar em consideração o comprimento das bordas da subestrutura de 2 cm. Assim, a distância total é de 33,5 cm. - A distância entre os buchas de expansão que fixam a subestrutura no chão é de, no mínimo, 30 cm. - Deve ser mantida uma distância mínima de 3 cm entre a subestrutura e a parede ou similar. - Deve haver uma distância entre as juntas de 5-10 mm entre as tábuas.

Ilustração	Descrição
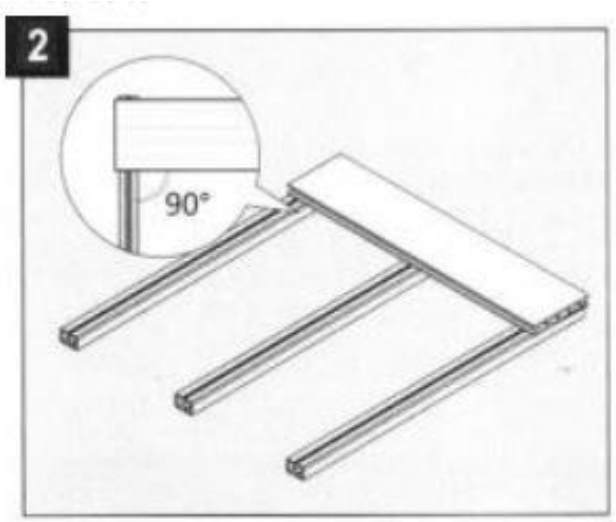	**Passo 2:** - Faça os furos para os parafusos. Coloque a primeira tábua na vertical sobre a subestrutura e fixe os clipes nas partes externas.
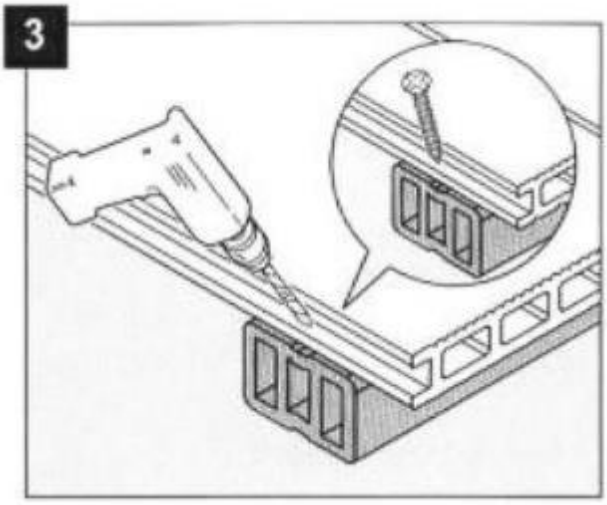	**Passo 3:** - Encaixe a primeira tábua nos clipes e fixe-a com um parafuso.
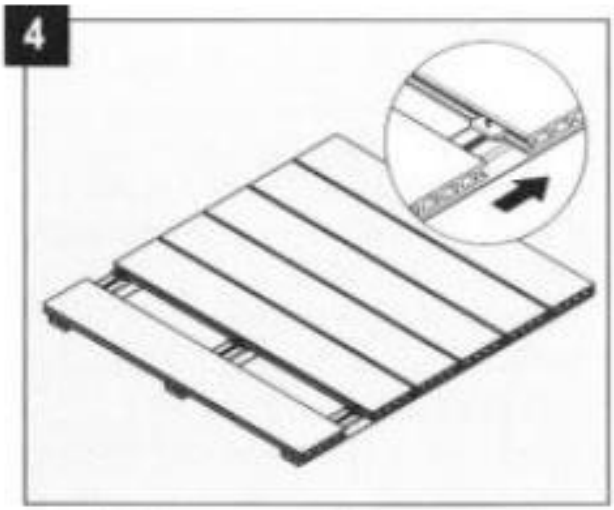	**Passo 4:** - Repita este processo para as outras tábuas.

Larguras: 70 mm, 80 mm, 90 mm, 110 mm, 120 mm,

Ilustração	Descrição
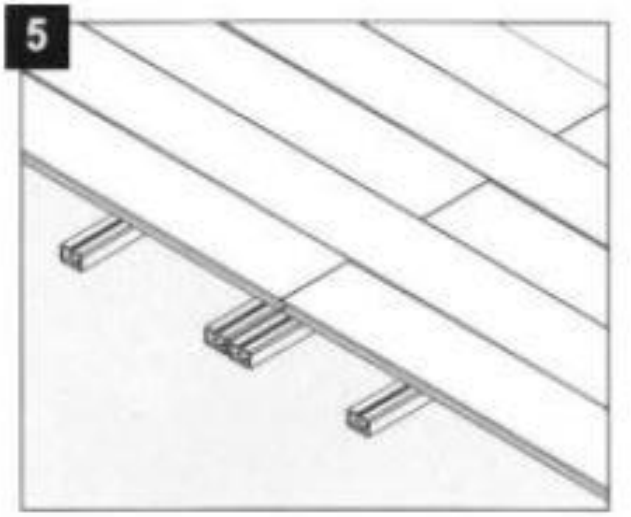	**Passo 5:** - Certifique-se de que existem dois clipes de plástico em cada tábua.
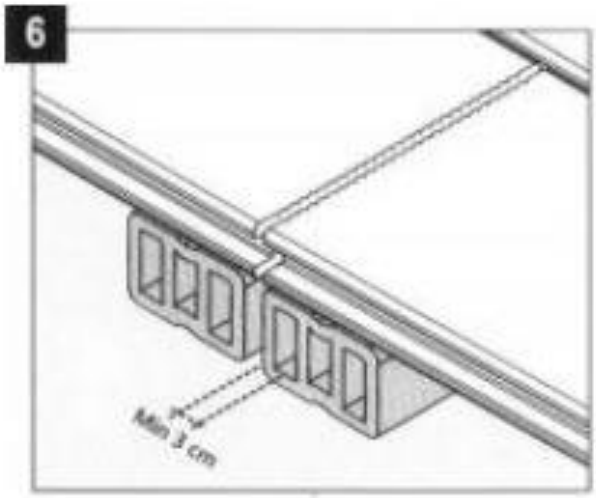	**Passo 6:** - As variações de temperatura e as influências meteorológicas podem causar ligeiras deformações no material. Por este motivo, recomenda-se fixar as subestruturas com um desvio mínimo de 3 cm.
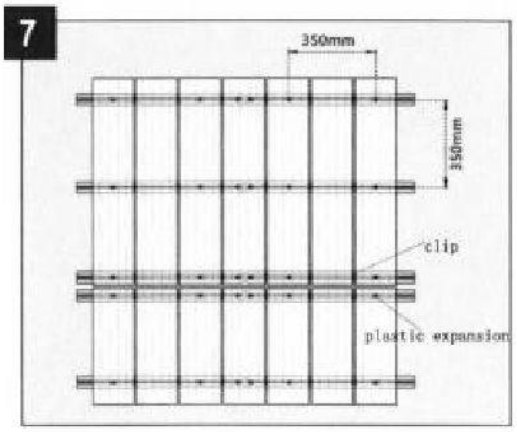	**Passo 7:** - Montagem concluída.

Larguras: 70 mm, 80 mm, 90 mm, 110 mm, 120 mm,

6. Aplicação

6.1. Instruções de segurança

As seguintes informações de segurança e saúde devem ser lidas com atenção.

Risco de ferimentos
O manuseamento incorreto durante o funcionamento pode causar ferimentos



- Não utilize um produto danificado.
- Não faça alterações no produto.
- O produto não é um brinquedo para crianças, nem uma parede de escalada ou equipamento desportivo. É proibido às crianças brincar com o produto.

Verifique regularmente a fixação.

6.2. Primeira utilização

Antes da primeira utilização, verifique se o produto não apresenta danos. O produto só deve ser utilizado se estiver em perfeitas condições.

6.3. Funcionamento

Antes de utilizar o produto, verifique

- se está em bom estado.

6.4. Armazenamento



- Armazene o produto durante o inverno num local protegido das intempéries, bem ventilado e seco.

7. Resolução de problemas

Se ocorrerem as seguintes avarias durante o funcionamento, verifique as causas de avaria na tabela seguinte. Se a avaria não for resolvida com as medidas indicadas, desligue o produto.

Falha	Possível causa	Solução
Chiado ou rangido	- Fixação insuficiente ou movimento da subestrutura	- Verifique a fixação e, se necessário, aperte. Certifique-se de que a subestrutura está estável e não permite movimento.
Superfície escorregadia	- Formação de ervas daninhas ou tratamento de superfície liso	- Limpe bem a tábua para remover ervas daninhas.

Se ocorrer outro problema com o produto, entre em contacto connosco.

Larguras: 70 mm, 80 mm, 90 mm, 110 mm, 120 mm,

8. Manutenção e cuidados

Limpe as superfícies com um pano húmido e um detergente suave. Não utilize detergentes agressivos ou máquinas de alta pressão para limpar. Observe também as instruções do fabricante do detergente.

Sujidade e contaminação

Use sabão/detergente, água morna e uma escova macia.

Mofo nas tábuas

Utilize um detergente convencional para madeira que contenha sabão e tensioativos. Ao limpar as tábuas, verifique também a parte inferior.

Cal

Os depósitos de calcário são difíceis de remover. Tenha cuidado para não deixar líquidos com calcário entrar em contacto com as tábuas.

Gelo e neve

Remova a camada de gelo ou neve apenas com as mãos ou com uma escova (certifique-se de que a superfície não fica riscada).

Não utilize produtos de limpeza ou outros produtos químicos.

Manchas de água

Limpe a superfície com um produto de limpeza para pavimentos que contenha ácido oxálico. Teste primeiro o produto de limpeza num canto pequeno do soalho.

Manchas de óleo e gordura

Utilize um desengordurante comum para este tipo de sujidade. Em seguida, lave as tábuas com água morna.

9. Desmontagem

9.1. Instruções de segurança

Risco de ferimentos
A manipulação incorreta durante a desmontagem pode causar ferimentos



- Prenda o produto antes da desmontagem.

A desmontagem do produto deve ser realizada na ordem inversa da montagem. (**ver capítulo Montagem**)

10. Eliminação



- Elimine o produto e todos os componentes de acordo com as disposições locais e nacionais, evitando assim danos ao ambiente.
- As nossas embalagens são fabricadas com materiais ecológicos. Podem ser recicladas e, assim, servir como matérias-primas valiosas. Descarte o material de embalagem (caixas de cartão, embalagens sujas, etc.) separadamente e de forma adequada, de acordo com as normas nacionais em vigor.
- Em caso de dúvida sobre a eliminação, contacte o fabricante.
- Também pode obter informações sobre a eliminação adequada nos centros de eliminação locais.

Larguras: 70 mm, 80 mm, 90 mm, 110 mm, 120 mm,

Home Deluxe GmbH
Schanzeweg 2
32312 Lübbecke
Alemanha
Tel.: +49 (0)5743 6181-0
www.home-deluxe-gmbh.de

Larguras: 70 mm, 80 mm, 90 mm, 110 mm, 120 mm,